OKANETSU

畑で遊ぶ。

DC2S CULTIVATOR

連続耕うん時間【約 60 分】

【業界初！】サスペンション搭載
（振動軽減 1/2） ※当社比

農業を楽しむための耕うん機

バイクを思わせるカラーリング
リンクサスペンションによる手元振動の軽減
遊び心と実力を兼ね備えた
かつてない耕うん機

DC2S 製品仕様	
全長	1070mm
全幅	575mm
全高	1050mm
重量	25kg
エンジン種類	空冷4サイクルエンジン
排気量	49cc
エンジン最大出力	1.6kW（2.2PS）
使用燃料	自動車用無鉛レギュラーガソリン
燃料タンク容量	0.6リットル
エンジン始動方式	リコイルスターター
メーカー希望小売価格	￥120,000-/税別

オカネツ工業株式会社

YouTube

DC2S CULTIVATOR

なぜ、力強く、深く、土を掘り起こせるのでしょうか。

リンク式サスペンションによりハンドルからの力を効率良くボディに伝え、ブレード（耕うん爪）を地中深くに食い込ませることが可能になりました。硬い土でも跳ねずに耕すことが可能です。［特許出願中］

■DC2Sサスペンション構造

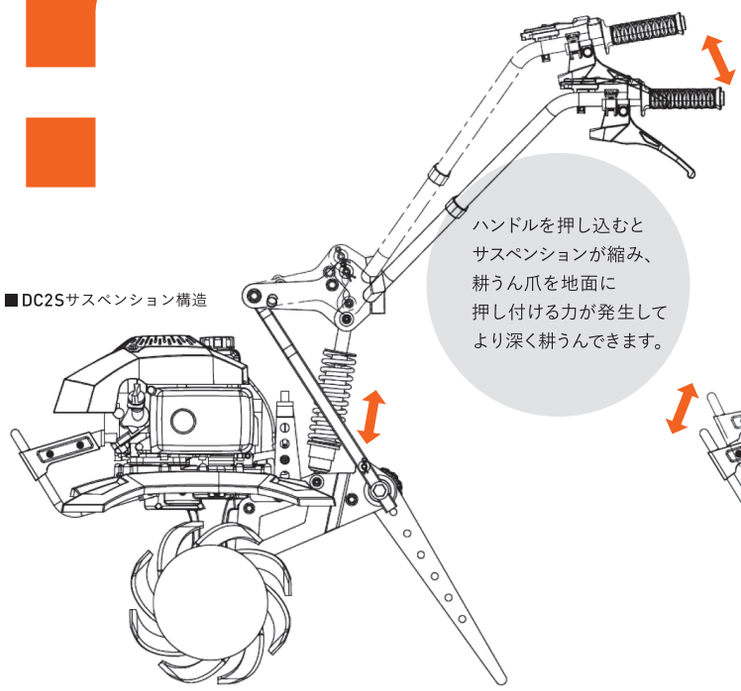

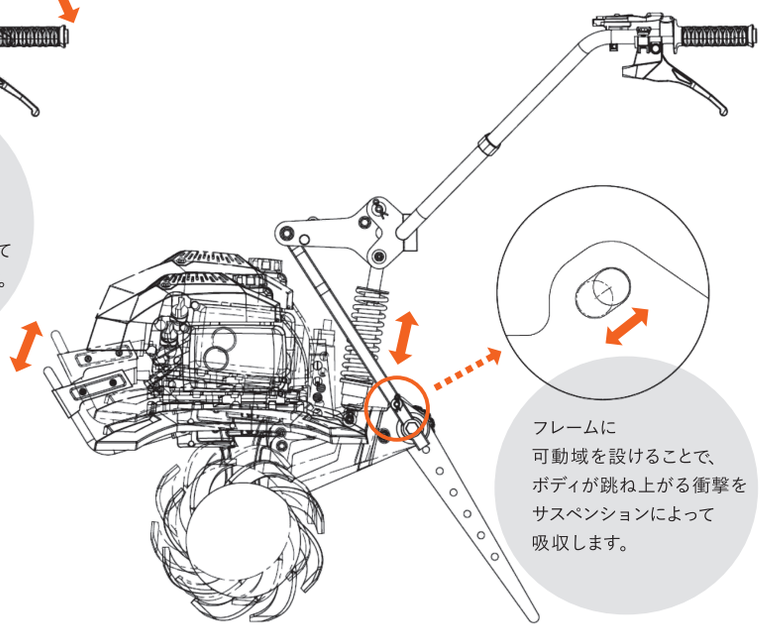

なぜ、女性でも深く掘り起こせるのでしょうか。

サスペンションにリンクを取り付けることでテコの原理を活用し、地面に押しつける力をアシストすることが可能になりました。大きな力を使わずとも深く掘り起こしふかふかの土をつくりだせます。

なぜ、手に伝わる振動が少ないのでしょうか。

サスペンションとバイク用ハンドルグリップによって振動を減らすことに成功しました。

どれくらいの広さを耕すことが可能なのでしょうか。

～100坪までの畑に適しています。
約60分の連続耕うんが可能です。
耕うん幅は57センチメートルです。

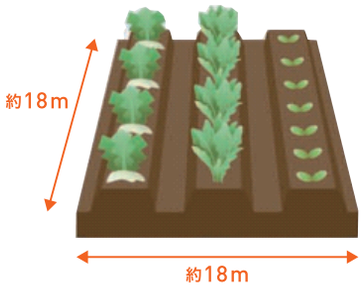

カッコイイデザインでしっかり耕うん！

耕うん以外で出来ることは？ オプションの設定は？

より耕うんしやすいスターローターや草削り用のアタッチメント、移動用タイヤもございます。この他に専用のブラケット使用で培土器などオカネツ耕うん機共通オプションもご利用いただけます。

■スターローター（別売）

■接続ブラケット（別売）

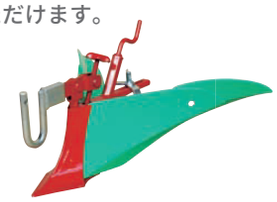

■グリーン培土器（別売）

■イエロースパイラル（別売）

■移動用タイヤ（別売）

オカネツ工業株式会社
岡山本社：〒704-8161　岡山県岡山市東区九蟠 1119-1
関東営業所：〒347-0032　埼玉県加須市花崎 1 丁目 23-2
TEL 086-948-5962
http://okanetsu.co.jp